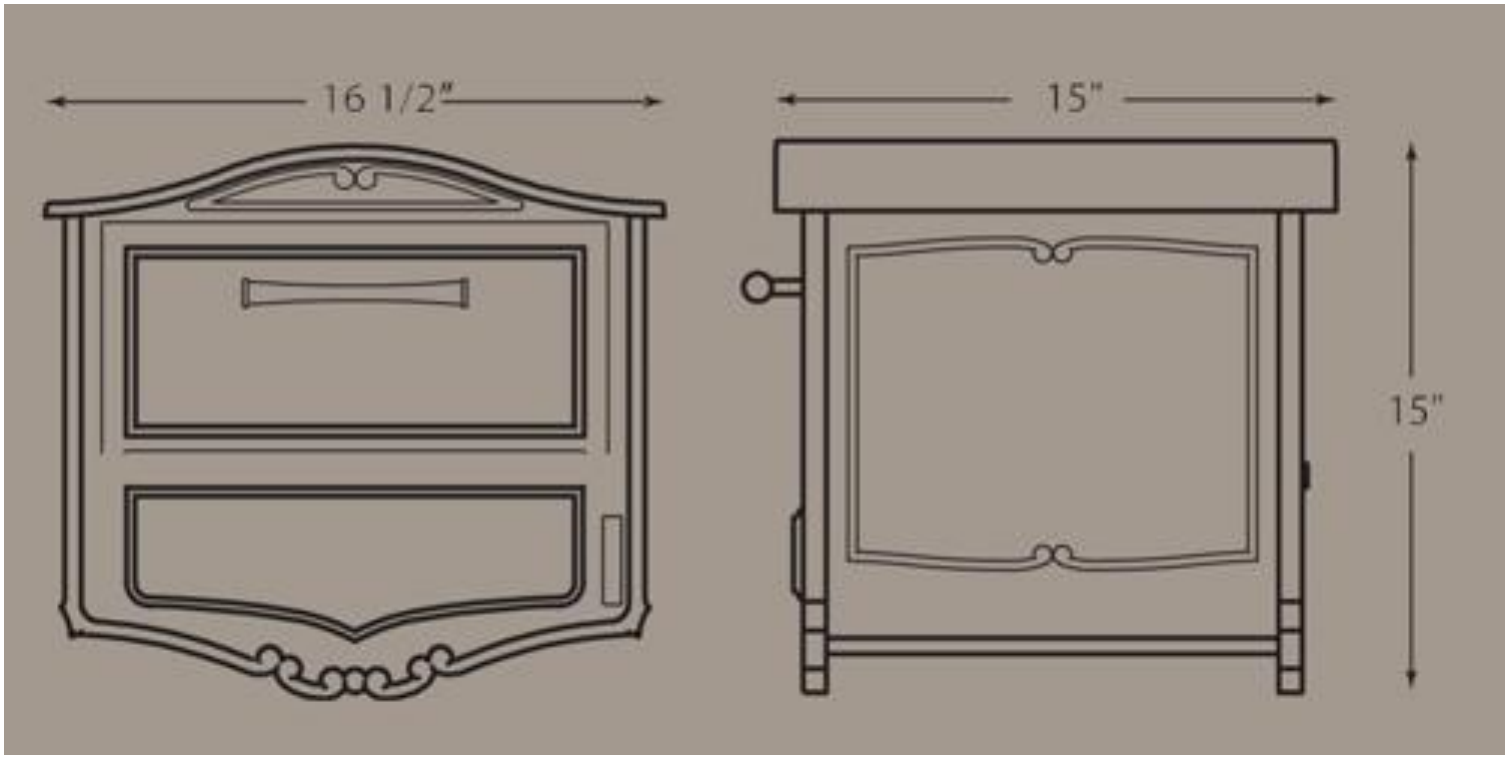
16 1/2"
15"
15"