PuraVida

Single hole lavatory faucet / Robinet lavabo / Mezclador para lavabo

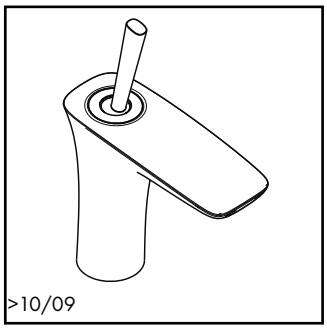

15070xx1

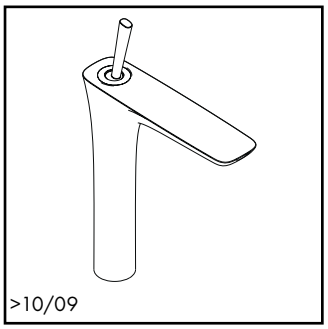

15072xx1

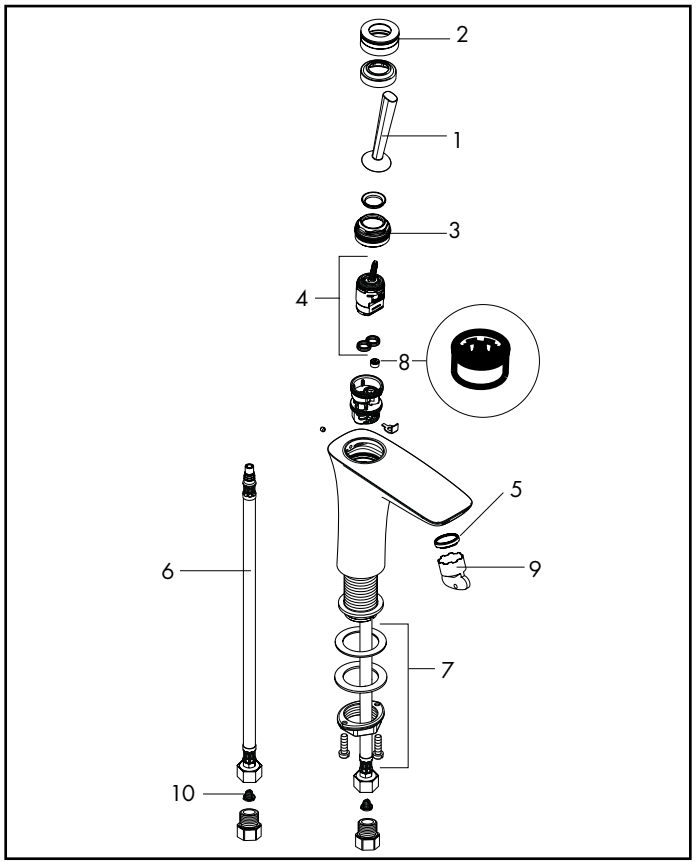

Pos.	Description	Description	Denominación	No./Nr./N°		PG
1	handle	poignée	manija	95287000	1	99
2	flange	rosace	florón	95288000	1	99
3	nut	écrou	tuerca	97157000	1	6
4	cartridge	cartouche	cartucho	96339000	1	12
5	aerator	aérateur	aireador	95282000	1	99
6	connection hose 450 mm	flexible de raccordements 450 mm	conexión flexible 450 mm	95141001	1	8
	connection hose 900 mm	flexible de raccordments 900 mm	conexión flexible 900 mm	95372001	1	99
7	fixing set	fixation	set de fijación	13961000	1	7
8	flow limiter	limiteur de débit	Limitador de caudal	95311000	1	99
9	aerator service key	clé de montage	Llave de montaje	95290000	1	99
10	filter	filtre	filtro	95291000	1	99

xx = Please see p. 4.1 for finish codes / *PG is for Chrome only. See the index for other finishes.
xx = Description des codes couleur page 4.1 / *PG concerne Chromé seulement. Pour les autres, voir dans la liste des réferences.
xx = Para el código de acabados ver p. 4.1 / *La PG vale para Cromado solo. Ver el indice para las otras superficies.