Axor Uno

Tumbler, soap dish / Support brosse à dent, Porte-savon / Portavasa, Jabonera

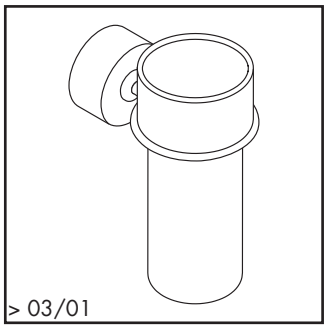

41534XX0

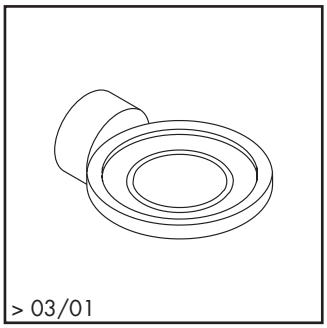

41533XX0

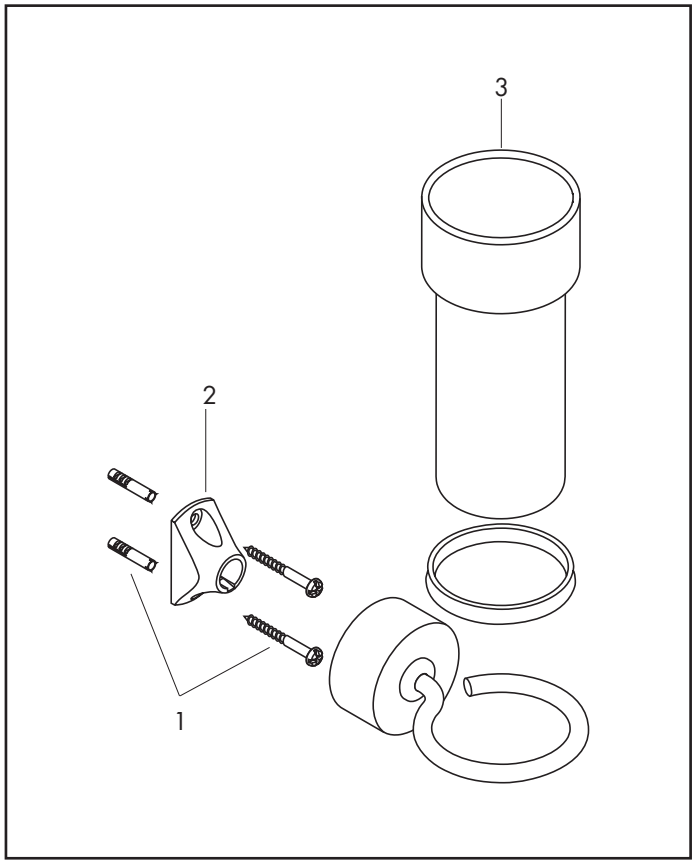

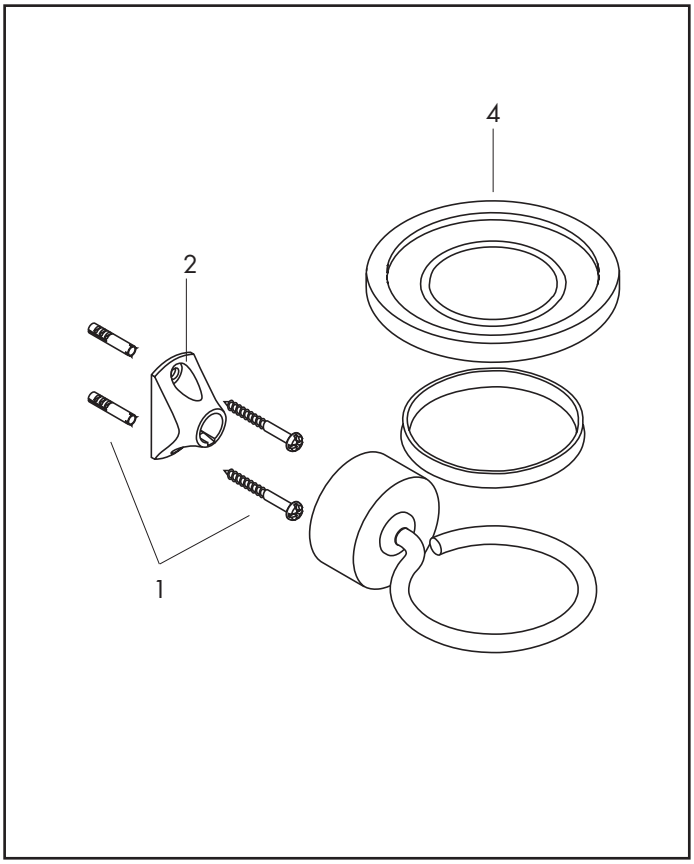

Pos.	Description	Description	Denominación	Nr./Nr./N°	
1	mounting set	set de fixation	Set de fijación	40915000	
2	support element	support	Soporte	96341000	
3	tumbler on its own	récipient brosse à dent	Vaso metálico	41594000	
4	soap dish	porte-savon	Jabonera	41593000	

AXOR® hansgrohe

XX = Please see page 10.1 for finish
XX = Description des codes couleur page 10.1
XX = Para el código de acabados ver página 10.1